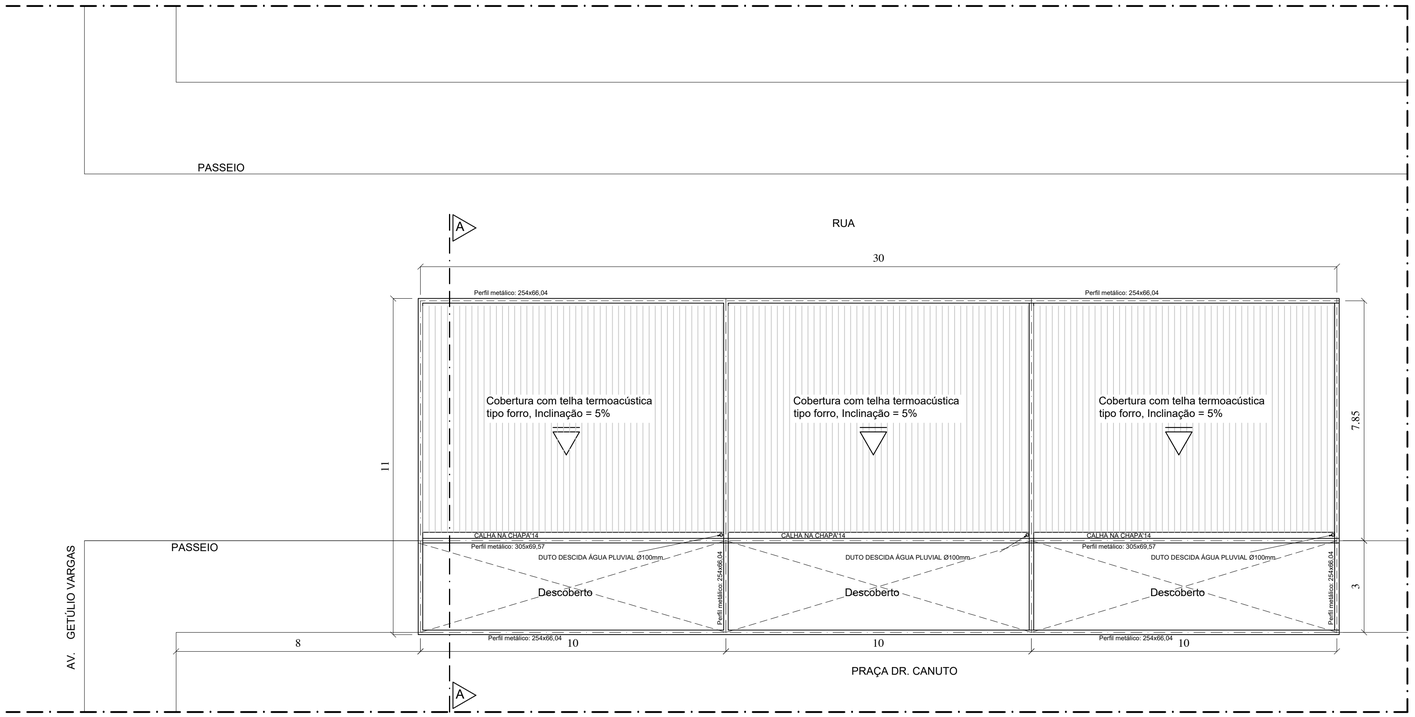

PLANTA BAIXA/SITUAÇÃO
ESC.: 1/100

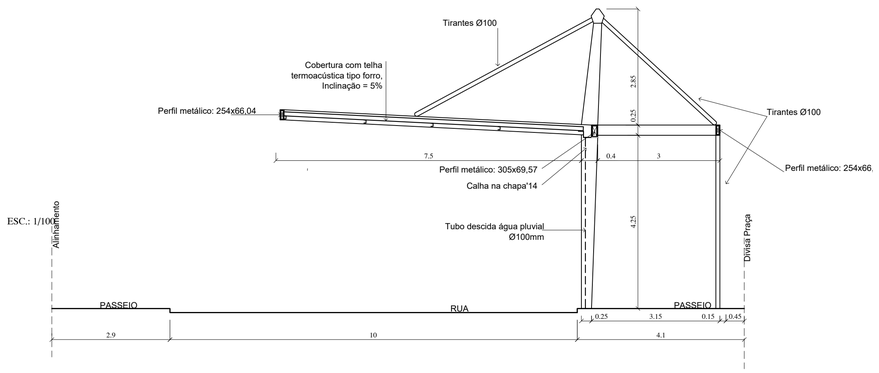

CORTE "AA"
ESC.: 1/75

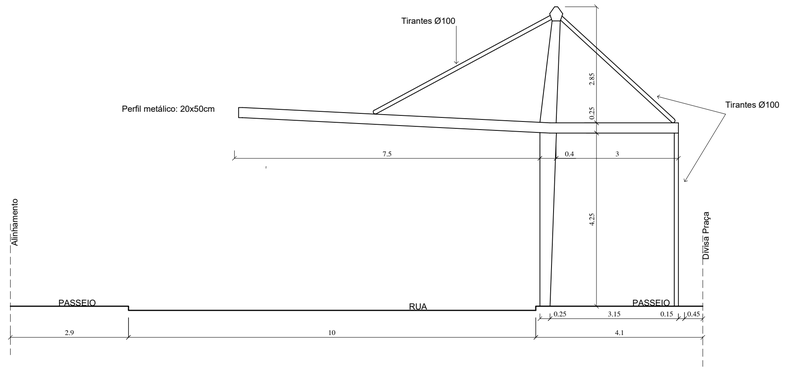

ELEVAÇÃO
ESC.: 1/75

OBS:
A obra deverá conter os seguintes itens:

* Todos projetos complemetares necessário a execução da obra;
* O RT do projeto arquitetônico deverá compatibilizar os projetos;
* A distribuição eletrica dependerá do projeto de estrutura metálica;
* As árvores existentes deverão receber poda simples;
* Conferir medidas no local antes da execução.

Qualquer dúvida o profissonal responsável deverá ser consultado.

Projeto aprovado em
14 /10 /2021
Ivanir Deladier da Costa
Prefeito Municipal
Abaeté - MG

APROVAÇÃO — PREFEITURA MUNICIPAL DE ABAETÉ

RESERVADO PARA LOGOTIPO DO PROFISSIONAL

RODRIGO ERLOM I ARQUITETURA
TEL : 0** 37 9949 3364
e mail: erlomrodrigo@hotmail.com

TÍTULO: PROJETO ARQUITETÔNICO - INSTITUCIONAL — RRT/ART: XX

LOCALIZAÇÃO — LOCAL DA EDIFICAÇÃO

SETOR: -	QUADRA: -	LOTE: -	ÁREA: -
FRAÇÃO IDEAL: -	ÁREA PERMEÁVEL: -	MACRO ZONA:	NA
TAXA DE OCUPAÇÃO:	NA	COEF. DE APROVEITAMENTO:	NA

LOGRADOURO: PRAÇA DR. CANUTO
BAIRRO: CENTRO
CIDADE: ABAETÉ
UF: MINAS GERAIS

EDIFICAÇÃO — ÁREAS

DESCRIÇÃO	NATUREZA	QUANTIFICAÇÃO
RUA COBERTA	ESTRUTURA METÁLICA	240,00m²

PROPRIETÁRIO — DADOS
PREFEITURA MUNICIPAL DE ABAETÉ
CNPJ: 18.296.632/0001-00
CARIMBO

RESPONSÁVEL TÉCNICO — AUTOR DO PROJETO
RODRIGO ERLOM DA CUNHA
CAU/MG A94658-3
CARIMBO

LOCAL DATA: ABAETÉ, 30 DE SETEMBRO 2021 — REVISÃO: 00

CONTEÚDO: PROJETO ARQUITETÔNICO — FOLHA: 01/01 — FORAMTO: A1